Alpina Termoplásticos Ltda.
Av. Gal. Waldomiro de Lima, 717
CEP: 04344-070 - São Paulo - SP
Caixa Postal 3259
Telefone: (11) 5014-3200
Telefax: (11) 5014-3208
E-mail: termoplasticos@alpina.com.br

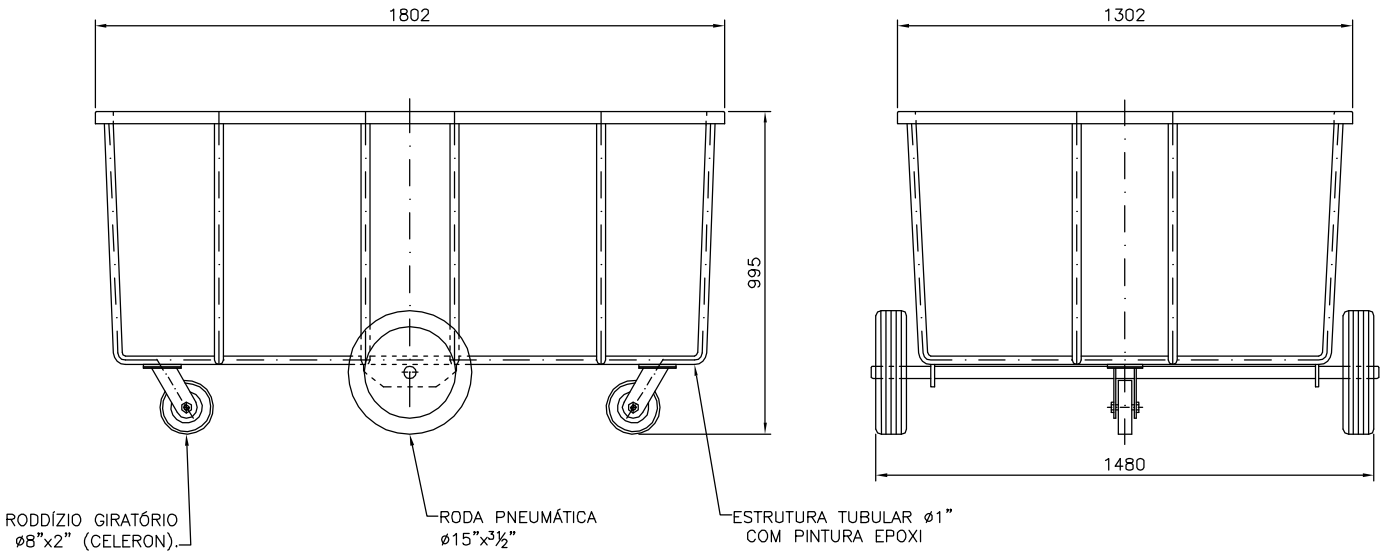

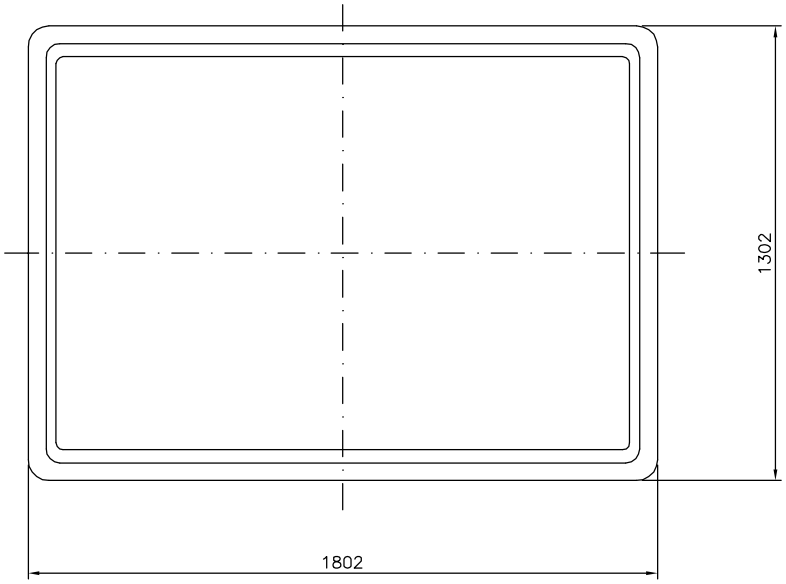

OBS:

- DIMENSÕES NOMINAIS SUJEITAS À TOLERÂNCIA DE ±2%.
- MATERIAL DA CAÇAMBA: POLIETILENO.

16.01.06

CAPACIDADE NOMINAL: 1500 LITROS.

CAÇAMBA COM CARRINHO

REF: 001-481